水位計概要図（超音波式）

側面図

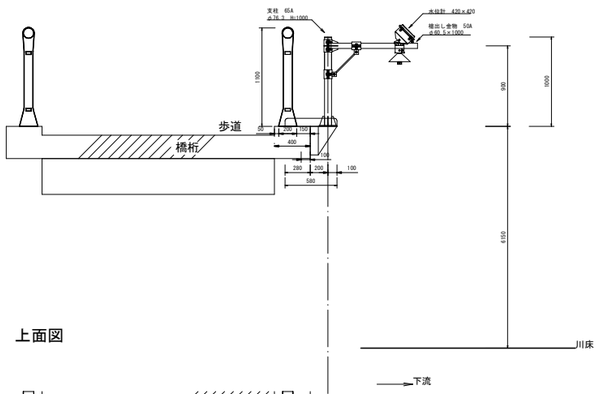

正面図

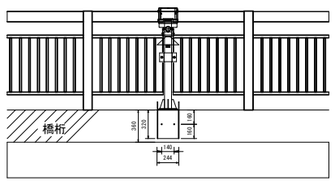

上面図

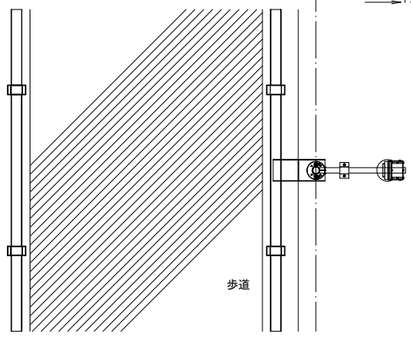

盗難防止柵

側面図

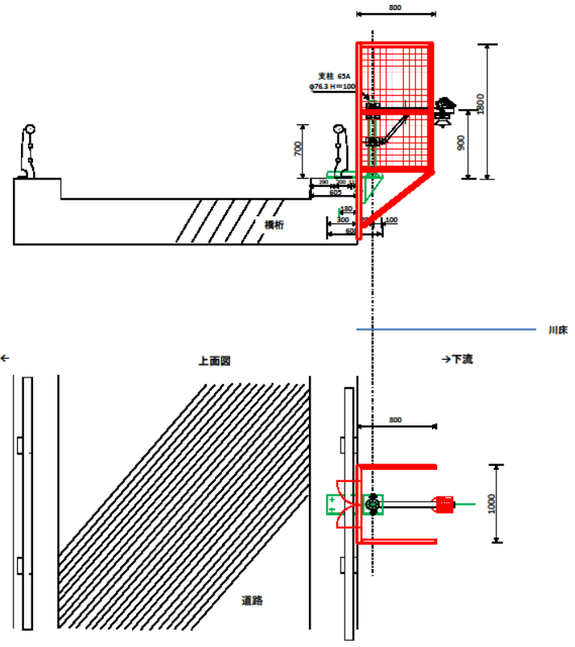

正面図

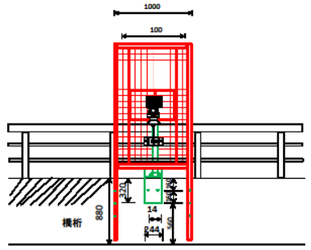

【参考図】

工 事 名	R１徳土 打樋川他 徳・大原他 水位計設置工事		
路線名等	打樋川他		
工事箇所	徳島市大原町長尾他		
図 面 名	水位計概略図		
縮　　尺	1：100	図 面 番 号	1 / 1
会 社 名			
事業者名	徳島県東部県土整備局<徳島庁舎>		